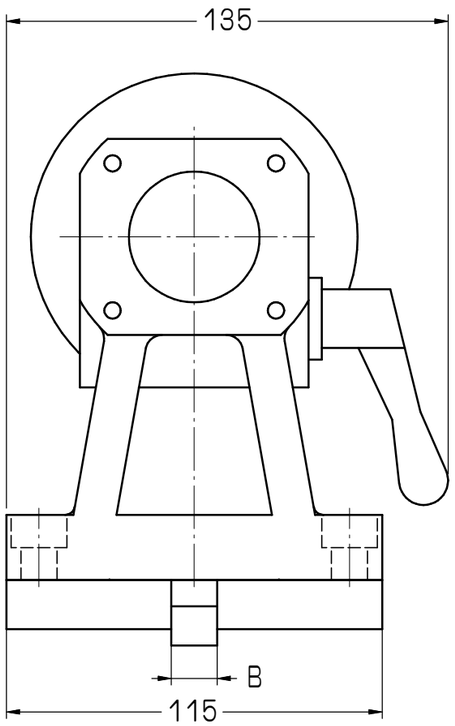

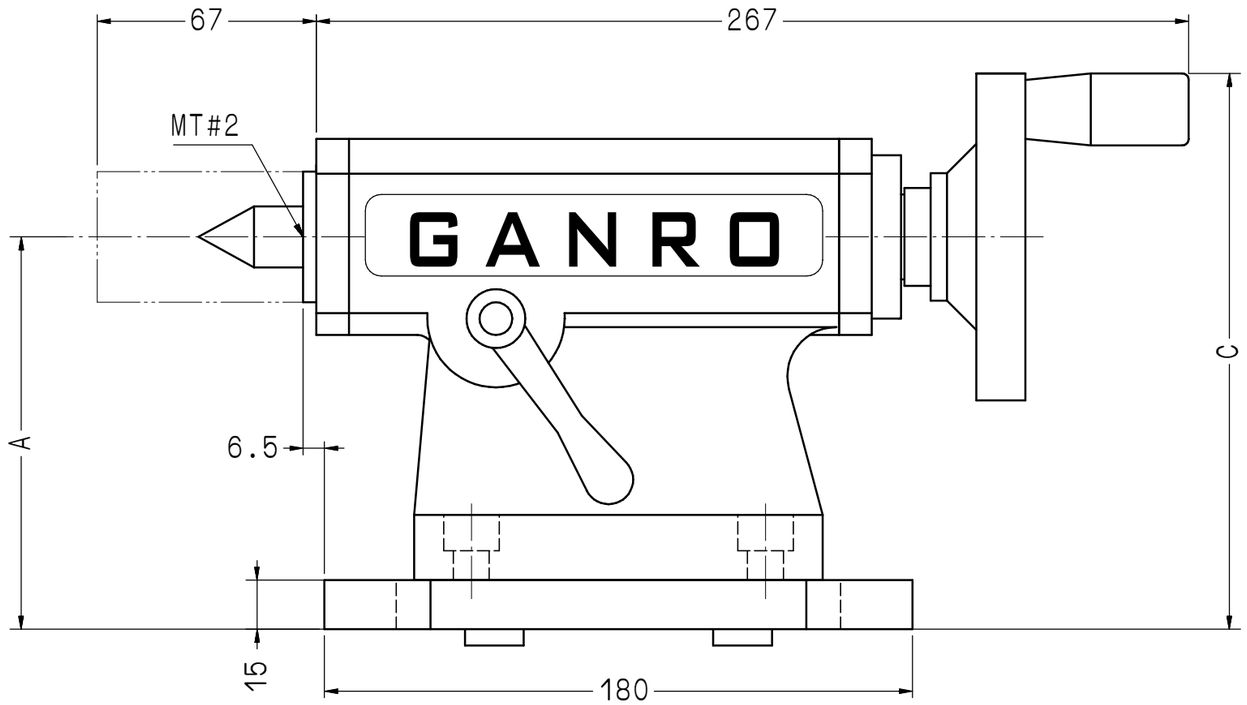

客戶確認欄

審核		日期					
繪圖	解主恩	日期	980313	TSM-120		1	亙隆標準

編號	更改內容	更改者	日期

切削加工一般公差 (mm)	
尺寸區分	容許差
0.5以上~6(含)以下	±0.1
6以上~30(含)以下	±0.2
30以上~120(含)以下	±0.3
120以上~315(含)以下	±0.5
315以上~1000(含)以下	±0.8
1000以上~2000(含)以下	±1.2

單位	m m	適用機型	件號	數量	備註
比例	1:2	圖名	外觀尺寸圖	材質	
		品號	TSM120-01-011A3	張次	1-1

亙隆國際精機股份有限公司
GANRO INDUSTRIAL CORP.
TEL：886-4-25376266 FAX：886-4-25378066